PATA
F35/CARAVANSTORE
220/225 DERECHA

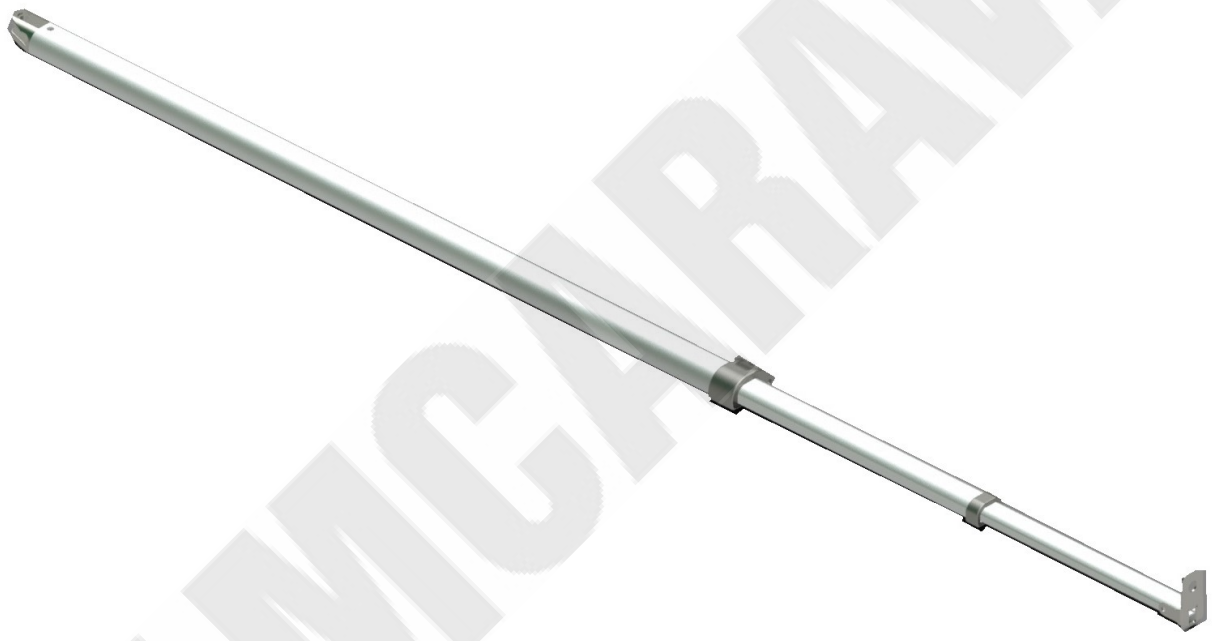

Referencia fabricante: 03568A05A
Referencia Zyam Caravan: 250549

ZYAMCARAVAN

FIAMMA CaravanStore 190-255

Version 013/014 · S/N > 9580700 (F701991)

98655-707
98667-006
98655-186 (2 pcs.)
98655-303
190 · 03567-05-
225 · 03567A05-
255 · 03567B05-
98655-691
98655-690
98655-217
R
190 · 03568-05A
225 · 03568A05A
255 · 03568B05A
98655-690
98655-691
L
190 · 03568-05-
225 · 03568A05-
255 · 03568B05-
190 · 04151-05-
225 · 04151A05-
255 · 04151B05-
L 98671-01-
R 98671A01-
190 · 98672-01-
225 · 98672A01-
255 · 98672B01-
98655-952
98655-171
190 · 03839-05-
225 · 03839A05-
255 · 03839B05-
L
190 · 98670-01-
225 · 98670A01-
255 · 98670B01-
98655-305
R
190 · 98670-01A
225 · 98670A01A
255 · 98670B01A
98655-162
98655-463
98655-476

Royal Grey
Royal Blue

	05528 + second part of the item No. - see schedule below	
190	-01R	-01Q
225	A01R	A01Q
255	B01R	B01Q

FIAMMA CaravanStore 190-255

Version 07 · S/N > 9389000

98655-707*
98655-186 (2 pcs.)
190 · 03567-05-
225 · 03567A05-
255 · 03567B05-
R
190 · 05532-01A
225 · 05532A01A
255 · 05532B01A
98655-691
98655-690
98655-303
98655-217
98655-691
190 · 04151-05-
225 · 04151A05-
255 · 04151B05-
98655-952
L 05535-01-
R 05535-01A
190 · 05464T190
225 · 05464T225
255 · 05464T255
R
190 · 03568-05A
225 · 03568A05A
255 · 03568B05A
L
190 · 03568-05-
225 · 03568A05-
255 · 03568B05-
98655-171
L
190 · 05532-01-
225 · 05532A01-
255 · 05532B01-
98655-305
98655-162
190 · 03839-05-
225 · 03839A05-
255 · 03839B05-
98655-463
98655-476

	Royal Grey	Royal Blue
190	05528-01R	05528-01Q
225	05528A01R	05528A01Q
255	05528B01R	05528B01Q

ZYAM CARAVAN

FIAMMA F35pro Titanium 180-250 / Deep Black 250

Version 013/014 · S/N > 9357900 (F701991)

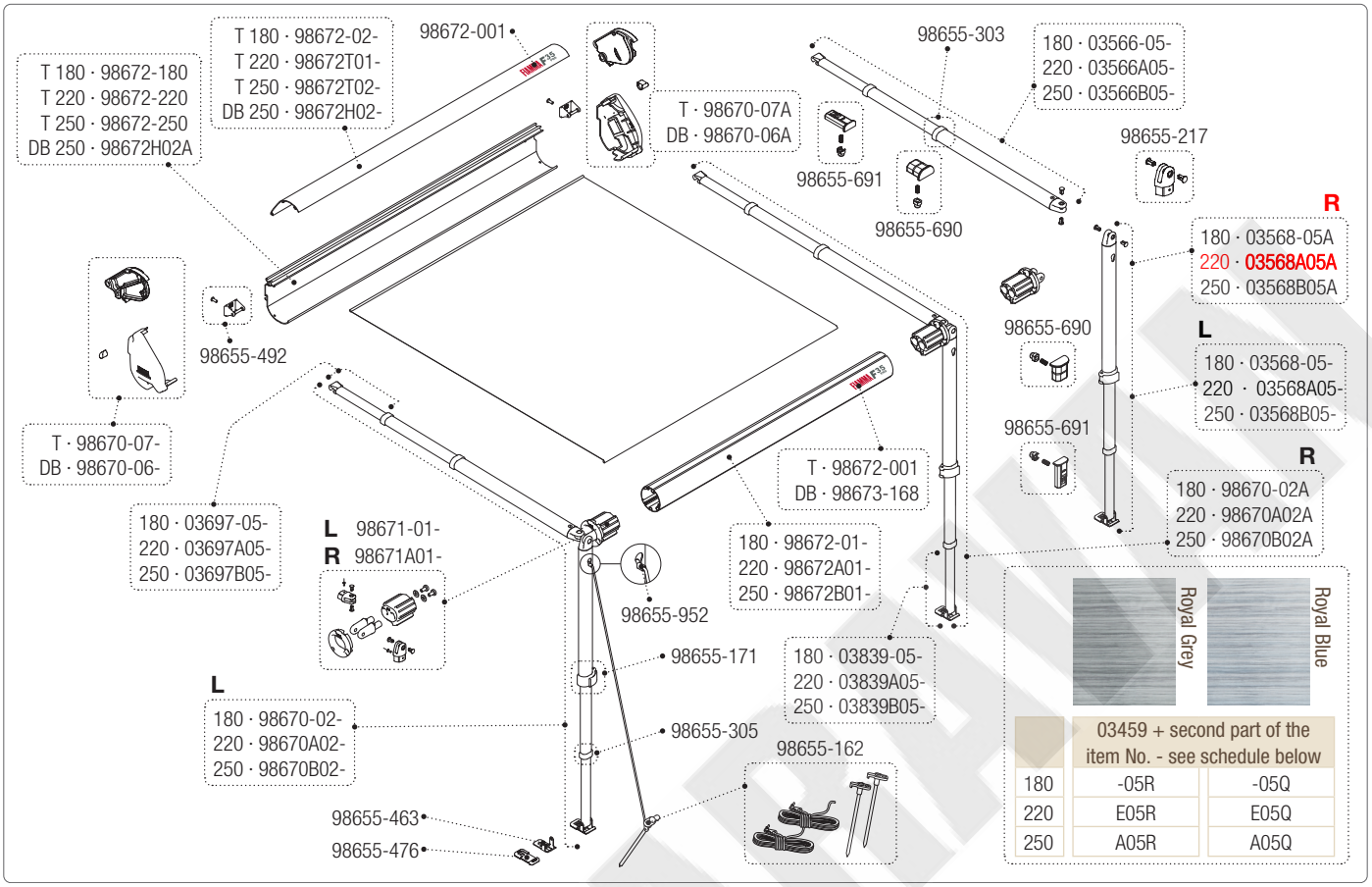

FIAMMA F35pro 180-250

Version 07 · S/N > 9307000 (F700045)

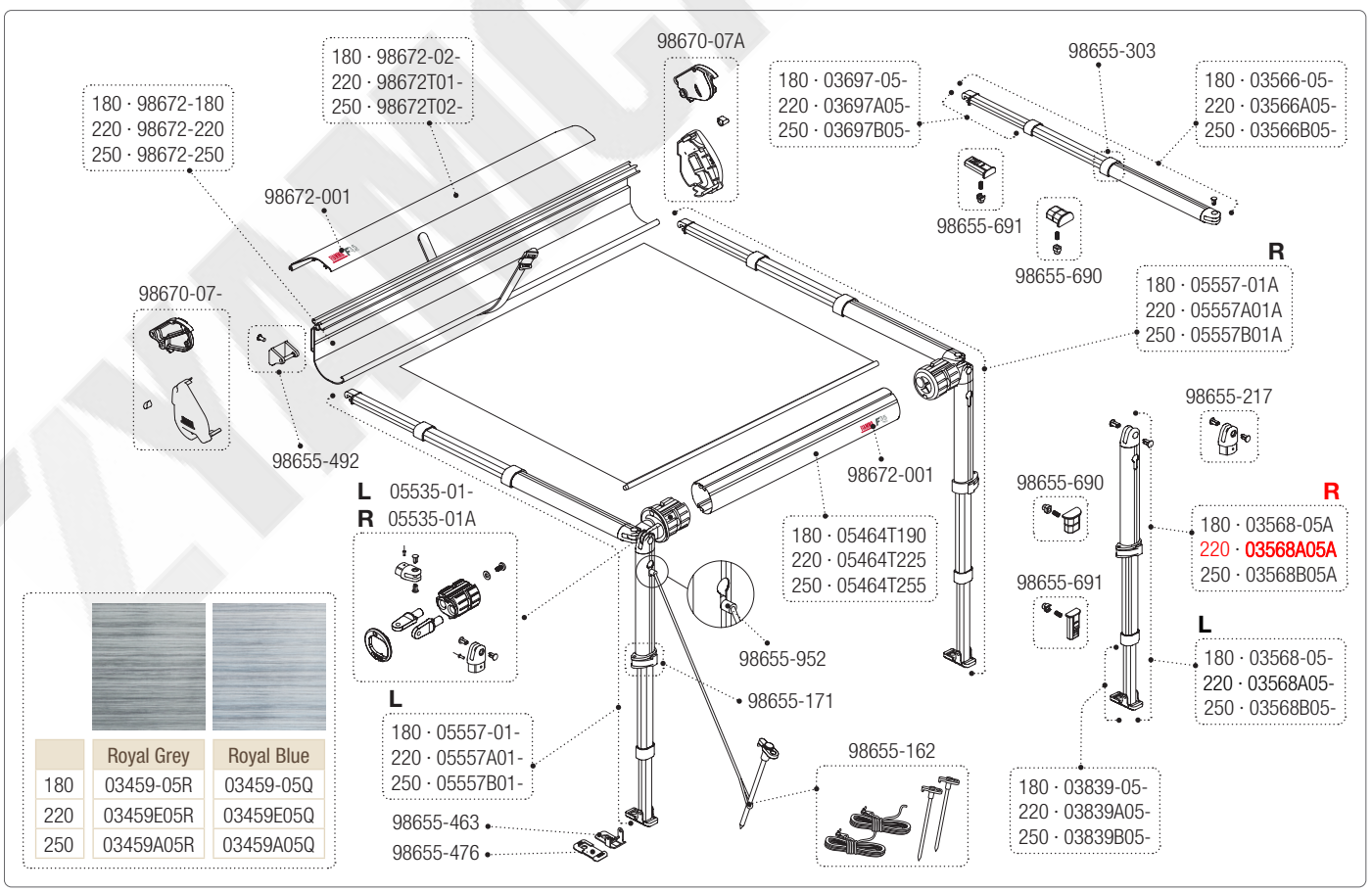

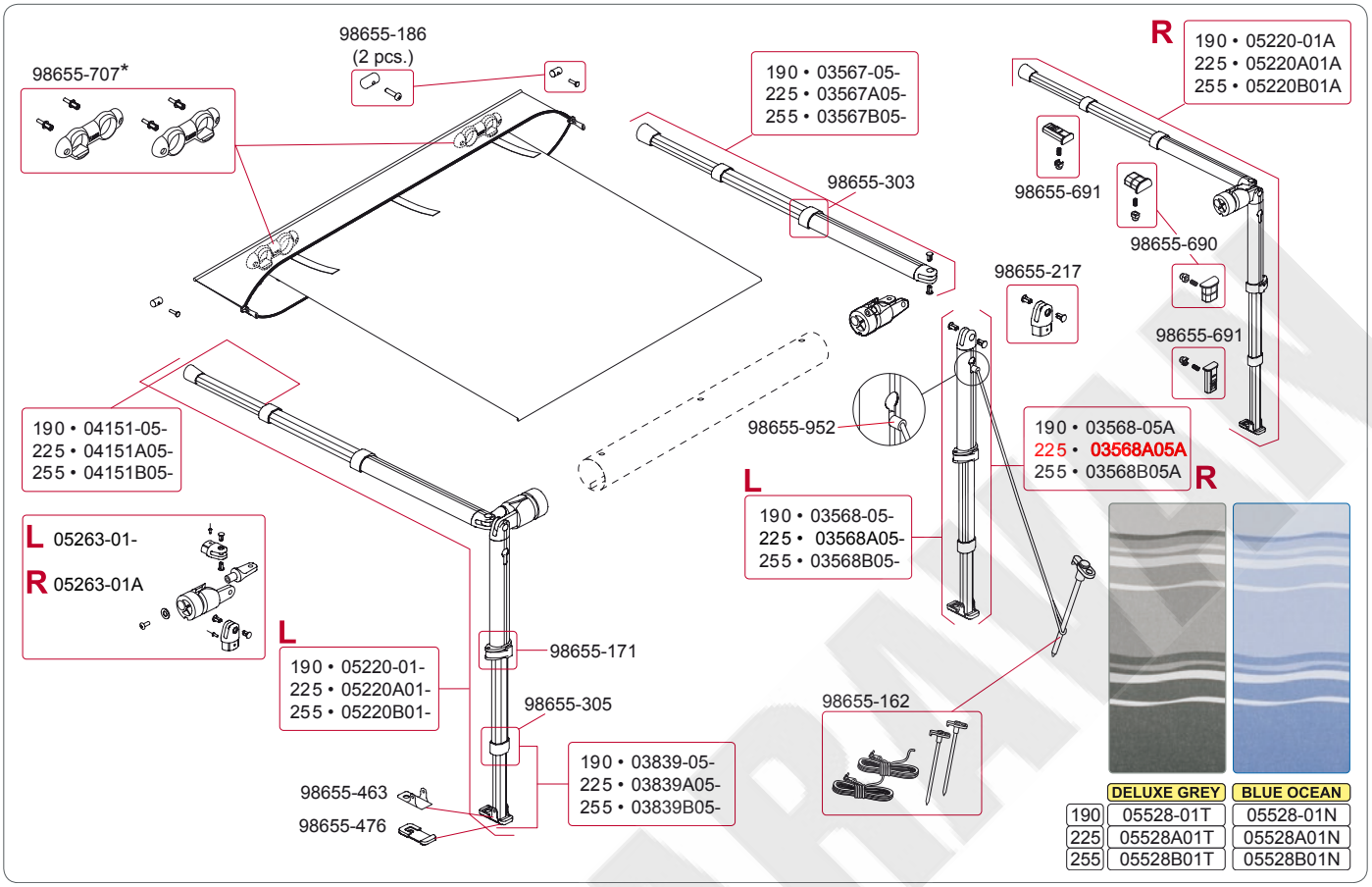

ZYAMCARAVAN